CORTE B-B - (FORMA) - 1:20

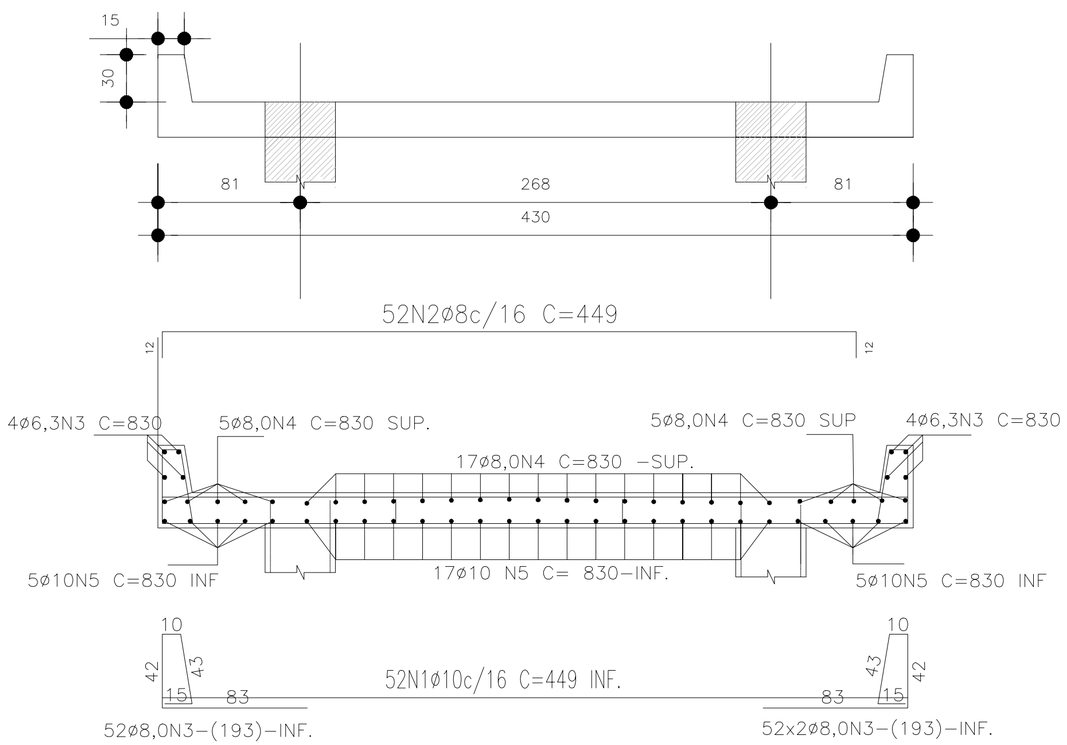

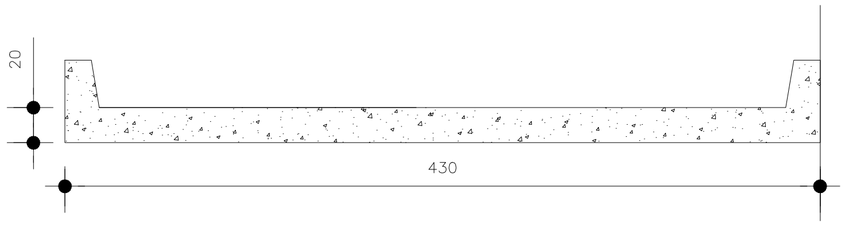

TABULEIRO ARMADURA TRANSVERSAL

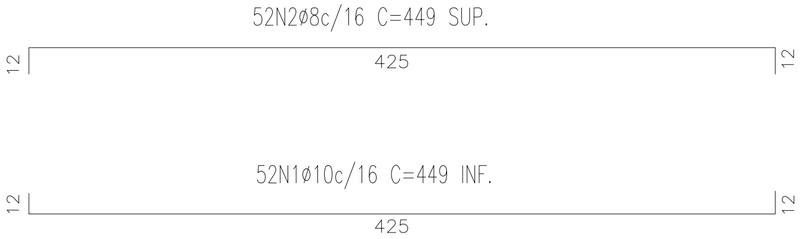

V 1
V 2
Escala 1:50

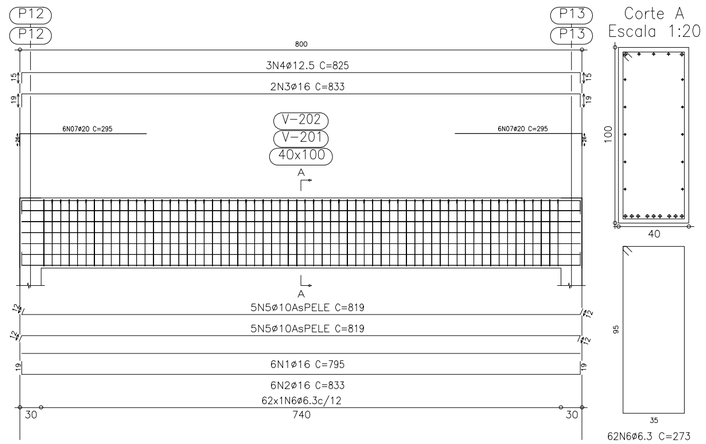

Elemento	Pos.	Diam.	Q.	Dob. (cm)	Reta (cm)	Dob. (cm)	Comp. (cm)	Total (cm)	CA-50-A (kg)	CA-60-B (kg)
V 1=V 2	1	ø16	6		795		795	4770	74.9	
	2	ø16	6	19	795	19	833	4998	75.9	
	3	ø16	2	19	795	19	833	1666	26.2	
	4	ø12.5	3	15	795	15	825	2475	24.3	
	5	ø10	10	12	795	12	819	8190	51.4	
	6	ø6.3	62				273	16926	41.9	
	7	ø20	6	26	295		321	1926	48.2	
								Total+10%:	377.1	
								(x2):	754.2	
								ø6.3:	92.2	0.0
								ø10:	113.0	0.0
								ø12.5:	53.6	0.0
								ø16:	389.4	0.0
								ø20:	106.4	
								Total:	754.2	0.0

LONGARINAS
Desenho de vigas
Concreto: C35, em geral
Aço: CA-50-A e CA-60-B
Escala vigas: 1:50
Escala seções: 1:20

Elemento	Pos.	Diam.	Q.	Dob. (cm)	Reta (cm)	Dob. (cm)	Comp. (cm)	Total (cm)	CA-50-A (kg)	CA-60-B (kg)
TABULEIRO	1	ø10	52	12	425	12	449	23348	147,09	
	2	ø08	52	12	425	12	449	23348	93,39	
	3	ø08	52				386	20072	80,29	
	4	ø08	27		830		830	22410	89,64	
	5	ø10	27		830		830	22410	141,18	
								Total+10%:	606,75	
								ø8,0:	289,65	0.0
								ø10:	317,10	0.0
								Total:	606,75	0.0

TABULEIRO
Concreto: C35, em geral
Aço: CA-50-A e CA-60-B
Escala vigas: 1:50
Escala seções: 1:20

TÍTULO
PROJETO DE OBRAS DE ARTE ESPECIAIS

MUNICÍPIO
SIDERÓPOLIS - SC

OBJETO
PROJETO DA PONTE DE CONCRETO ARMADO SOBRE O RIO ALBINA (SIDERÓPOLIS).
Altitude 28 35' 57'' Latitude 49 27' 24''.

CONTRATANTE
MUNICÍPIO DE SIDERÓPOLIS

RESP. PROJETO
Eng. Márcio Vito
CREA N. 026.167-9
Eng. Civil Bruno Tirlone Vito
CREA N. 170567-7

CONTEÚDO
PLANTA DE ARMAÇÃO, TABULEIRO E LONGARINA

EMPRESA
BRT
Serviços técnicos de engenharia Ltda.
CNPJ 31.149.134/0001-00
Rua Uruguaina SN, Centro Balneário Rincão/SC
CEP 88.828-000
e-mail: **brtservicosdeengenharia@gmail.com**

REFERÊNCIA
PONTE DE CONCRETO ARMADO
SOBRE O RIO Albina
VÃO DE 8,00m
LARGURA DE 4,30m

DATA
Março de/2023

FOLHA
02/03

ESCALA
INDICADA