DET. ENTRADA SUBTERRÂNEA

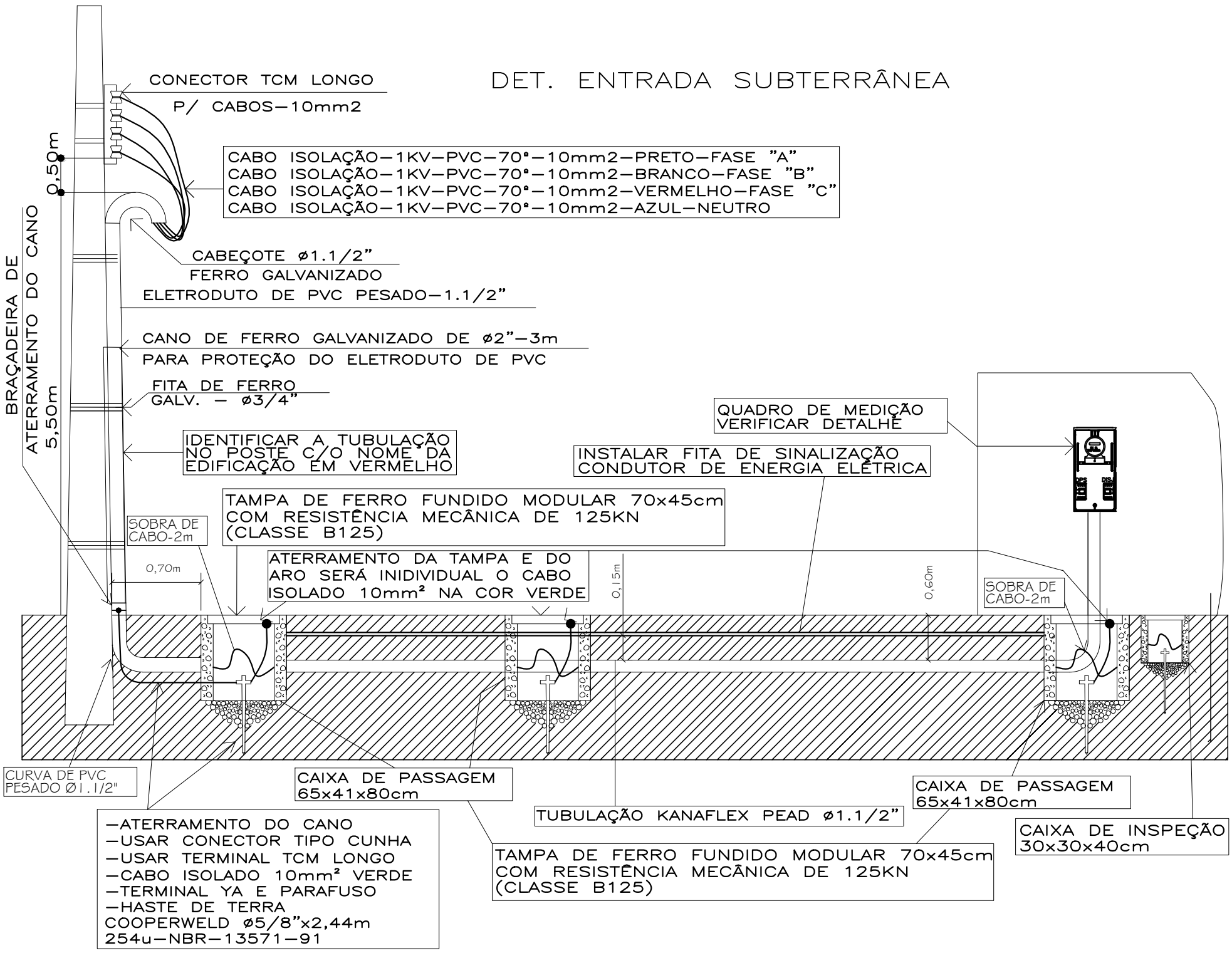

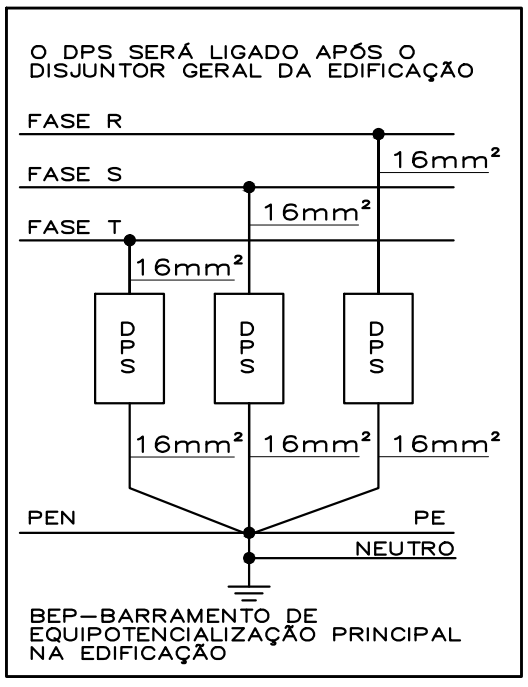

DETALHE DE PROTEÇÃO

ENGENHARIA ELÉTRICA LTDA.

RUA VITOR MEIRELES, 1070 CRICIÚMA–SC TEL.:(48) 3433–5923

PROPRIETÁRIO:
PREFEITURA MUNICIPAL DE SIDERÓPOLIS

OBRA:
PRAÇA VIDA NOVA

LOCAL: RUA ANTENOR DOS SANTOS / RUA ANTONIA MORETTI DE MATTIA SIDERÓPOLIS/SC

REFERÊNCIAS:
– DET. ENTRADA SUBTERRÂNEA
– DETALHE DE PROTEÇÃO

PROJETO:
ENTRADA DE ENERGIA

PROJETO:
ENGº ELETRICISTA
ITANOR DOS SANTOS

PRANCHA:
02/04

DESENHO:
GEAN G. TASCA

ESCALA:
INDICADA

DATA:
SETEMBRO/2021

PROJETO:

Assinado de forma digital por KVA ENGENHARIA ELETRICA LTDA:00070368000126
DN: c=BR, o=ICP-Brasil, st=SC, l=Criciuma, ou=AC SOLUTI Multipla v5, ou=34895244000100, ou=Presencial, ou=Certificado PJ A3, cn=KVA ENGENHARIA ELETRICA LTDA:00070368000126
Dados: 2021.11.11 16:41:42 -03'00'
Versão do Adobe Acrobat Reader: 2021.007.20099

ENGº ELETRICISTA
ITANOR DOS SANTOS

CREA
21898–6

PROPRIETÁRIO:

ANGELO FRANQUI SALVARO:99077299904

Assinado de forma digital por ANGELO FRANQUI SALVARO:99077299904
Dados: 2021.11.29 13:03:01 -03'00'